КВІТКА PRO

ПОСІБНИК З ЕКСПЛУАТАЦІЇ ТА ТЕХНІЧНОГО ОБСЛУГОВУВАННЯ ДИЗЕЛЬНИХ ГЕНЕРАТОРІВ

KDG14000EA3Q, KDG20000EA3Q

GENERATOR OPERATOR`S MANUALS



Зображення лише як зразок
(The picture is for reference only)

ПОСІБНИК З ЕКСПЛУАТАЦІЇ ТА ТЕХНІЧНОГО ОБСЛУГОВУВАННЯ ДИЗЕЛЬНИХ ГЕНЕРАТОРІВ

KDG14000EA3Q, KDG20000EA3Q

GENERATOR OPERATOR`S MANUALS

Дякуємо Вам за покупку бензинового генератора КВІТКА PRO. Пристрій виконаний тільки з найякісніших вузлів, агрегатів та комплектуючих. У конструкції застосовується один із найнадійніших та економічних двигунів. Надійність обладнання торгової марки КВІТКА PRO підтвер-джено часом.

Перед експлуатацією уважно прочитайте цей посібник до повного розуміння. Якщо у Вас виникнуть питання, зв'яжіться, будь ласка, з фахівцями нашої компанії. Ми з радістю допоможемо Вам! Усю контактну інформацію Ви знайдете на останній сторінці посібника.

Експлуатація обладнання з порушеннями правил, що викладені у цій інструкції, може зашкодити здоров'ю користувача та призвести до неполадок генератора і дорогого ремонту. Компанія не несе відповідальності за наслідки, що спричинені неправильною експлуатацією.

В посібнику описано принцип дії, основні технічні характеристики та правила експлуатації бензинового генератора.

Зміст:

1. Інструкції з безпеки та попередження **5-11**

2. Технічні характеристики **12**

3. Підготовка генератора до роботи **15-17**

4. Запуск та зупинка двигуна **18-20**

5. Потужність генератора **20-22**

6. Швидкість, навантаження генератора,
функція Equal Power **23-24**

7. Технічне обслуговування **24-25**

8. Усунення несправностей **26**

9. Гарантійне обслуговування **27**

Застереження щодо безпечної роботи генератора

Ніколи не використовуйте генератор у будинках, гаражах, підвалах чи інших частково закритих приміщеннях. Навіть якщо ви правильно використовуєте генератор, вихлопні гази можуть потрапляти в будинок. Якщо ви починаєте відчувати нудоту, запаморочення або слабкість після роботи електростанції, негайно перейдіть на свіже повітря. Викличте лікаря або зателефонуйте близьким. Можливо, ви отруїлися чадним газом.

Генератор виділяє легкозаймисті та вибухонебезпечні випари, які можуть спричинити серйозні опіки або навіть смерть у разі займання.

- Не працюйте поблизу відкритого вогню, тепла або будь-якого іншого джерела займання. Не паліть поблизу генератора. Навіть потрапляння маленької іскри може спричинити вибух.
- Завжди розміщуйте генератор на твердій рівній поверхні.
- Завжди вимикайте генератор перед заправкою. Дайте генератору охолонути принаймні 2 хвилини, перш ніж знімати кришку бака. Знімайте кришку повільно, щоб скинути тиск у баку.
- Не переповнюйте паливний бак. Під час роботи бензин може розширюватися. Не наповнюйте резервуар на 100%. Залиште місце для розширення рідини. Завжди перевіряйте наявність розлитого палива перед початком роботи.
- Акуратно наповнюйте установку паливом та оливою, щоб уникнути пролиття. Якщо ви розлили мастило чи бензин, ретельно протріть сухою, чистою тканиною.
- Спорожніть паливний бак перед зберіганням або транспортуванням генератора.

Правильне використання:

- використовуйте лише надворі та подалі від вікон, дверей та вентиляційних отворів;
- розташовуйте генератор щонайменше на відстані 2-3 метрів від будівлі;
- упевніться, що вихлопні гази не потрапляють до житлових чи нежитлових приміщень.

1. **НЕБЕЗПЕКА! ЧАДНИЙ ГАЗ.**
2. Використання генератора в приміщенні може вбити вас за лічені хвилини. Вихлопні гази генератора містять монооксид вуглецю. Це отруйний газ, який ви можете навіть не відчути.
3. Ніколи не використовуйте генератор у будинках, гаражах, інших приміщеннях. У цих місцях може накопичуватися смертельний рівень чадного газу. Використання вентилятора або відкривання вікон і дверей не забезпечує достатнього надходження свіжого повітря.
4. Використовуйте генератор лише зовні та подалі від вікон, дверей та вентиляційних отворів.

УВАГА!

НІКОЛИ не запускайте і не зупиняйте двигун, коли електричні пристрої підключені та ввімкнені.

Паливо та його випари надзвичайно легкозаймисті та вибухонебезпечні. Це може спричинити опіки, пожежу чи вибух, що призведе до смерті чи серйозних травм та/або пошкодження майна.

Під час додавання або зливу палива

- Вимкніть двигун генератора та дайте йому охолонути щонайменше 2 хвилини, перш ніж знімати кришку бака.
- Повільно ослабте кришку, щоб скинути тиск у баку.
- Наповніть або злийте паливний бак на відкритому повітрі.

- НЕ переповнюйте бак. Залиште простір для розширення палива.
- Якщо паливо розлилося, ретельно витріть його, перш ніж запускати двигун.
- Тримайте паливо подалі від іскор, відкритого вогню, тепла та інших джерел займання.
- Часто перевіряйте паливопроводи, бак, кришку на наявність тріщин або протікання. За необхідності замініть.

Під час запуску обладнання

- Переконайтеся, що свічка запалювання, глушник, кришка паливного бака та повітряний фільтр правильно розташовані, не пошкоджені.
- НЕ намагайтеся запустити двигун без свічки запалювання.

Під час експлуатації обладнання

- НЕ використовуйте цю установку у будь-яких будівлях, навісах для автомобілів, верандах, морських пристроях або огородженнях.
- НЕ перехиляйте пристрій та не розташовуйте його під кутом – це може спричинити розлив палива, оливи.

Під час транспортування, переміщення або ремонту обладнання

- Транспортуйте/переміщуйте/ремонтуйте генератор з порожнім паливним баком, закритим паливним краном.
- НЕ перехиляйте двигун або обладнання під таким кутом, що призведе до розливу палива
- Від'єднайте провід свічки запалювання.
- НЕ торкайтеся оголених проводів або розеток.
- НЕ використовуйте генератор з електричною проводкою, яка зношена, потерта, оголена або іншим чином пошкоджена.
- НЕ використовуйте генератор під час дощу або за вологої погоди.

- НЕ торкайтесь генератора або електричних проводів, коли стоїте у воді, босоніж або коли руки чи ноги мокрі.
- НЕ дозволяйте некваліфікованим особам або дітям керувати чи обслуговувати генератор.
- НЕ контактуйте із зоною глушника. Це може спричинити опіки та серйозні травми.
- НЕ торкайтеся гарячих частин і уникайте гарячих вихлопних газів.
- Перш ніж торкатися обладнання, дайте йому охолонути.
- Змінні частини мають бути такими ж і встановленими в тому ж положенні, що й оригінальні частини.

Під час регулювання або ремонту вашого генератора

- Від'єднайте дріт свічки запалювання від самої свічки запалювання та розмістіть дріт так, щоб він не торкався її.

Під час тестування іскри двигуна

- Використовуйте схвалений тестер свічок запалювання.
- НЕ перевіряйте наявність іскри у разі знятої свічки запалювання.
- Стартер та інші обертові частини можуть зачепити руки, волосся, одяг або аксесуари, що призведе до серйозних травм.
- НІКОЛИ не використовуйте генератор без захисного кожуха або кришки.
- НЕ носіть вільного одягу, прикрас або будь-чого, що може зачепитися за стартер або інші обертові частини.
- Зав’яжіть довге волосся та зніміть прикраси.
- Перевищення робочої швидкості може призвести до поломки.
- НЕ змінюйте пружину регулятора, ланки чи інші частини, щоб збільшити швидкість двигуна.

Генератор забезпечує правильну номінальну частоту та напругу, коли працює на регульованій швидкості.

- НЕ модифікуйте генератор жодним чином.

ПРИМІТКА. Перевищення потужності генератора у ватах/силі струму може пошкодити генератор або підключені до нього електричні пристрої.

- НЕ перевищуйте встановлену потужність генератора.
- Запустіть генератор і дайте двигуну стабілізуватися перед підключенням електричних навантажень.
- Підключіть електричні навантаження в положенні OFF, а потім увімкніть для роботи.
- Вимкніть електричне навантаження та від'єднайте прилади перед зупинкою генератора.

ПРИМІТКА. Неналежне поводження з генератором може пошкодити його та скоротити термін служби.

- Використовуйте генератор лише за призначенням.
- Якщо у вас є запитання щодо використання за призначенням, зверніться до дилера або безпосередньо у нашу компанію.
- Використовуйте генератор тільки на рівній поверхні.
- Не піддавайте генератор впливу надмірної вологи, пилу, бруду або корозійних випарів.
- Не вставляйте жодних предметів в отвори для охолодження.
- Якщо підключені пристрої перегріваються, вимкніть їх і від'єднайте від генератора.

Вимкніть генератор, якщо:

- відсутня електрична напруга;
- обладнання іскрить, димить або палає;
- пристрій надмірно вібрує.

Застосування в медицині та підтримці життя.

- НІКОЛИ не використовуйте цей продукт для живлення апаратів життєзабезпечення.
- НІКОЛИ не використовуйте цей виріб для живлення медичних приладів.

Загальні правила роботи з генератором

1. Завжди заземлюйте генератор перед використанням для максимальної безпеки.
2. Не переповнюйте паливний бак, оскільки бензин під час роботи може розширитися. Завжди перевіряйте наявність розлитого палива перед початком роботи.
3. Якщо будь-яка частина генератора, електричного пристрою або шнура живлення зламана, пошкоджена або несправна, переконайтеся, що її відремонтовано або замінено перед початком роботи. Обслуговування має виконувати лише кваліфікований технік. Не використовуйте розетки або шнури, які мають ознаки пошкодження, наприклад зламану або тріснуту ізоляцію.
4. Використовуйте пристрій захисного вимкнення (GFCI) у місцях з високою провідністю, таких як металевий настил або сталеві конструкції.
5. Ніколи жодним чином не модифікуйте генератор. Модифікація або використання генератора для будь-яких інших цілей, для яких він не призначений, може призвести до серйозних травм, пошкодження та втрати гарантії.
6. Не торкайтеся гарячих частин. Температура біля вихлопу може перевищувати 65ºC. Дайте генератору охолонути після використання, перш ніж торкатися двигуна або ділянок генератора, які нагріваються під час використання.
7. Перед зупинкою генератора вимкніть усі підключені електричні пристрої.

8. Завжди вимикайте генератор перед заправкою. Дайте йому охолонути принаймні 2 хвилини, перш ніж знімати кришку бака. Повільно ослабте кришку, щоб скинути тиск у баку.
9. Поверніть перемикач запуску в положення OFF, коли двигун не працює.
10. Спорожніть паливний бак перед зберіганням або транспортуванням генератора.

УВАГА! Неправильне використання може пошкодити цей генератор або скоротити його термін служби.

ЩОБ МАКСИМАЛЬНО ПРОДОВЖИТИ ТРИВАЛІСТЬ СЛУЖБИ ВАШОГО ГЕНЕРАТОРА, ми рекомендуємо запускати генератор принаймні раз на місяць на 20-30 хвилин. Запустіть генератор відповідно до інструкцій і підключіть невелике навантаження, щоб переконатися, що розетка виробляє електроенергію. Якщо ви не запускатимете його час від часу, це значно скоротить термін служби генератора.

Технічні характеристики

Модель	KDG14000EA3Q	KDG20000EA3Q
Кількість фаз	3	3
Частота (Гц)	50	50
Номінальна потужність (кВт)	9.5	15
Максимальна потужність (кВт)	10	16
Напруга (В)	220/380	220/380
Модель двигуна	HR1105FE	HR2V98
Потужність двигуна (к.с.)	17	27
Система охолодження двигуна	повітряна	повітряна
Об'єм паливного бака (л)	20	40
Об'єм бака для оливи (л)	2	4
Тип палива	дизель	дизель
Тип двигуна	4-тактний, 2-циліндровий, OHV	4-тактний, 2-циліндровий, OHV
Система запуску	ручний стартер/ електростартер (вмикається через кнопку на панелі керування)	ручний стартер/ електростартер (вмикається через кнопку на панелі керування)
Функція Equal power	є	є
Робочий об'єм двигуна (куб. см)	762	1326
Час роботи за 50%-го навантаження (год)	12	13
Вага (кг)	160	273
Габаритні розміри (мм)	796x532x685	990x750x815

Будова генератора KDG14000EA3Q

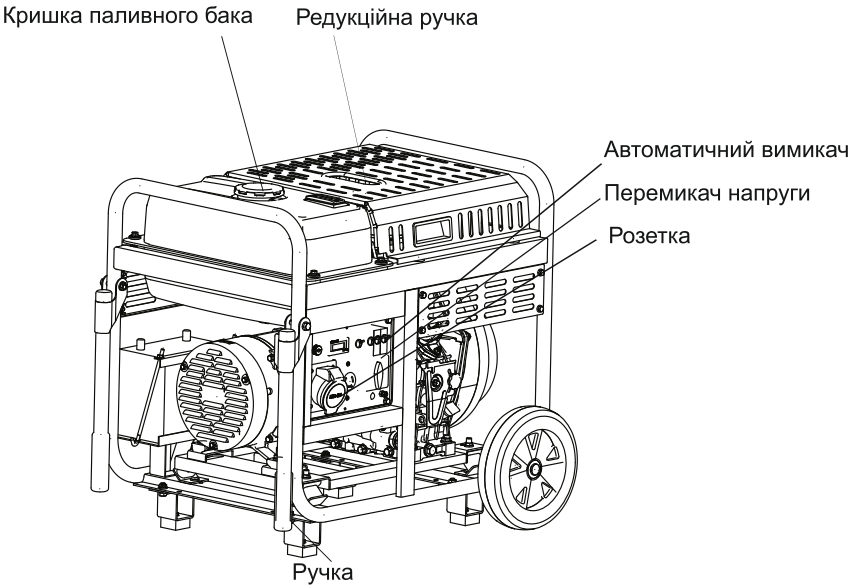

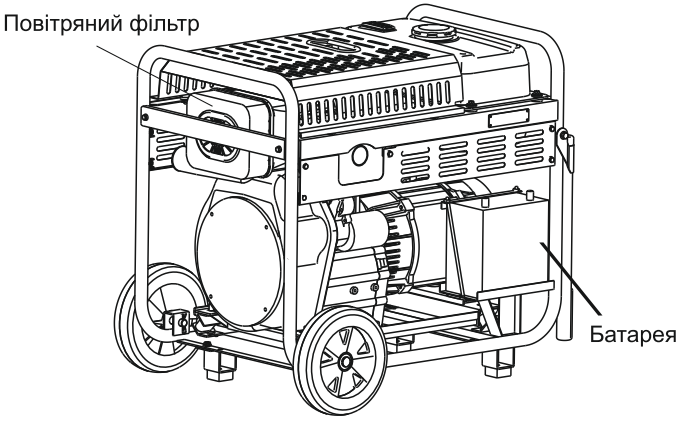

Будова генератора KDG20000EA3Q

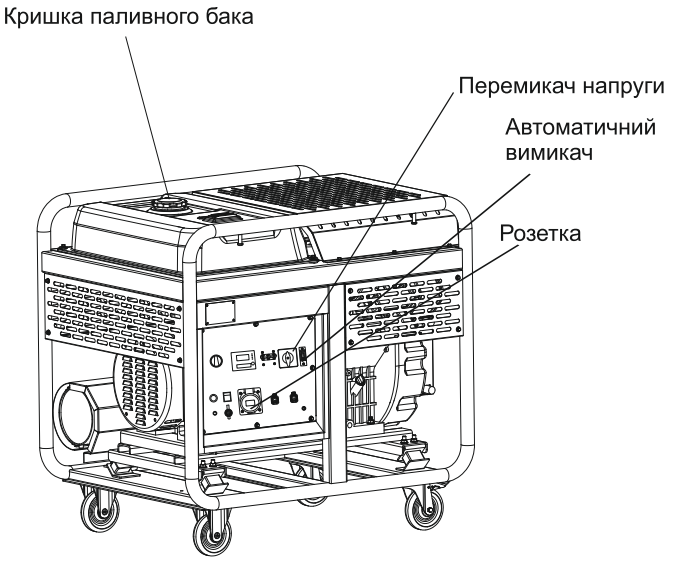

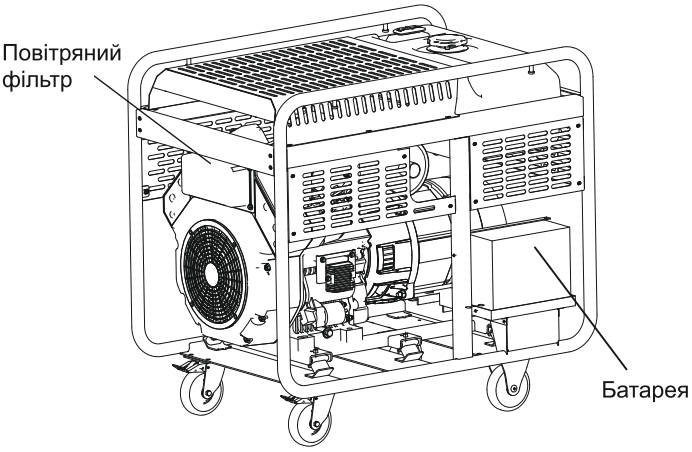

Заземлення

Клема заземлення використовується для правильного заземлення генератора для захисту від ураження електричним струмом. Проконсультуйтеся з місцевим електриком щодо вимог заземлення у вашому регіоні.

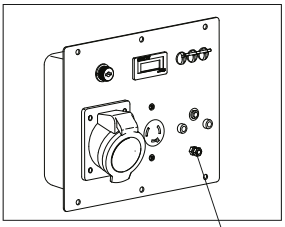

Пальне, повітряний фільтр, олива

Повітряний фільтр

Заборонено чистити фільтр. Замініть фільтр, коли з нього скапує олива.Заборонено запускати генератор без повітряного фільтру.

Використовуйте лише дизельне пальне. Заборонено використовувати дизель з частками бруду чи води, інакше заблокує насос та інжектор.

Кришка баку



Червона позначка

При додаванні пального не перевищуйте червону позначку, зазначену вище

Літраж баку KDG14000EAQ3 - 20 л.

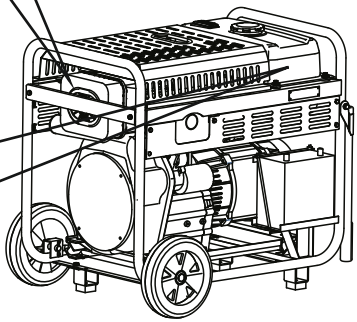

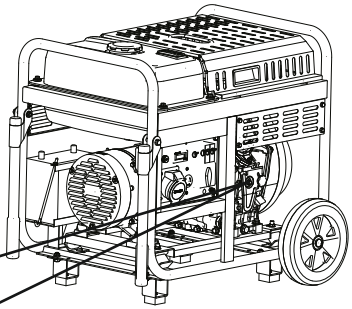

Ручка регулювання

Stop

Start



Stop → Start

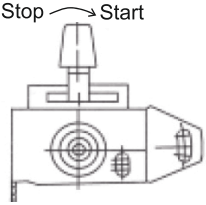

Пальне, повітряний фільтр, олива

Використовуйте лише дизельне пальне. Заборонено використовувати дизель з частками бруду чи води, інакше заблокує насос та інжектор.

Кришка баку

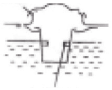

Червона позначка

При додаванні пального не перевищуйте червону позначку, зазначену вище

Літраж баку KDG20000EAQ3 - 40 л.

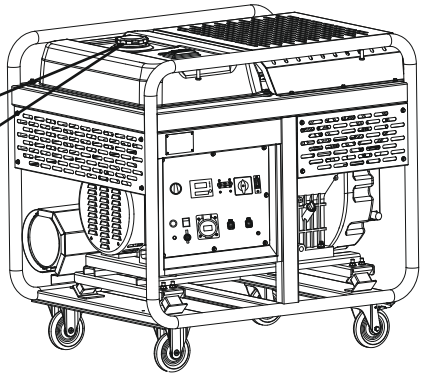

Повітряний фільтр

Заборонено чистити фільтр. Замініть фільтр, коли з нього скапує олива.Заборонено запускати генератор без повітряного фільтру.

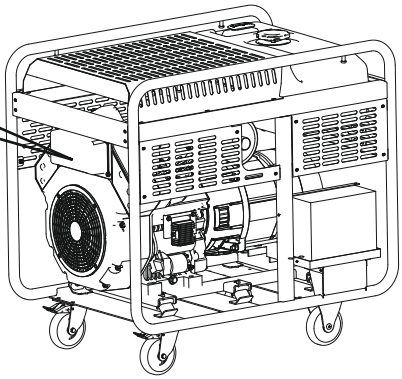

Перевірка/доливання моторної оливи

Об'єм оливного бака: 2 л.

Варто використовувати оливу SAE 10W30, API CD

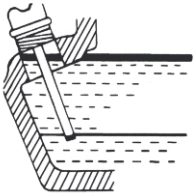

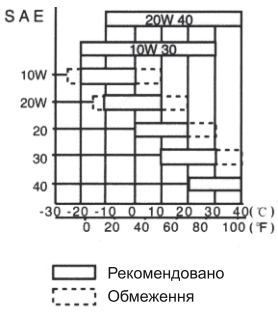

Встановіть генератор на рівній поверхні. Доливаючи оливу переконайтесь, що її рівень між верхньою та нижньою межею.

ПРИМІТКА. Спроба запустити двигун до того, як він був належним чином заповнений моторною оливою призведе до поломки обладнання.

Долийте оливу перед початком роботи!

Перевірка генератора

Перед початком роботи переконайтесь, що перемикач напруги знаходиться у положенні OFF, інакше подальші дії можуть призвести до поломки генератора.

Генератор повинен запускатися без навантаження.

Паливна труба випускної системи

Генератор не може запуститися, коли при заливанні до палива потрапило повітря. Для вирішення такої проблем поверніть перемикач палива проти годинникової стрілки і послабте затискач між паливною трубкою і паливним насосом високого тиску, тоді від'єднайте паливну трубку та поверніть перемикач палива за годинниковою стрілкою доки з палива не вийдуть усі бульбашки.

Запуск генератора

Перед запуском генератора:

1. Переконайтеся, що генератор знаходиться поза приміщенням на сухій рівній поверхні. Залиште принаймні по 2 м вільного простору з усіх боків генератора.
2. Для максимальної безпеки перевірте, чи правильно заземлено генератор.
3. Перевірте, чи достатній рівень оливи в картері. За необхідності додайте оливу.
4. Переконайтеся, що в паливному бака достатньо пального. Додайте за необхідності.
5. Переконайтеся, що всі електричні пристрої відключені від генератора під час запалювання. Інакше двигун буде запустити важко.
6. Використовуйте кнопку підігріву повітря коли температура навколишнього середовища нижче 5 °C. Натисніть її та утримуйте до 10 сек до запуску двигуна.

Ручний стартер

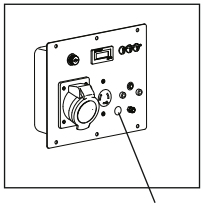

Коли температура навколишнього середовища нижче 5 °C поверніть пробку на кришці головки блоку циліндрів і додайте 2 мл оливи, а потім затягніть.

1. Відкрийте перемикач палива.
2. Переведіть перемикач регулювання швидкості в робоче положення.
3. Тримайте за ручку стартера.
4. Потягніть повільно доки не відчуєте опір.
5. Тоді повільно відпустіть.
6. Натисніть на редукційну ручку і відпустіть.
7. Міцно тримайте ручку стартера.
8. Швидко потягніть щоб запустити генератор.

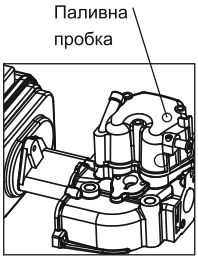

9. Якщо мотор не запустився, повторіть усі кроки ще раз.

Електростартер

Щоб запустити генератор, виконайте наступні дії:

1. Відє'днайте всі пристрої під напругою.

2. Встановіть пусковий вимикач у положення OFF.

3. Поверніть паливний перемикач у положення СТАРТ (START). (Рис. 1)

4. Переведіть ручку регулювання в робоче положення.

5. Поверніть перемикач у положення ВВІМКНЕНО (ON). (Рис. 2)

3. Натисніть кнопку ПУСК (START/STOP) і утримуйте її протягом 5 секунд. (Рис. 3).

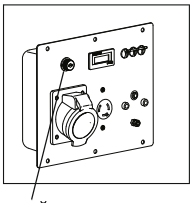

пусковий вимикач

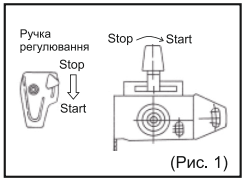

(Рис. 1)

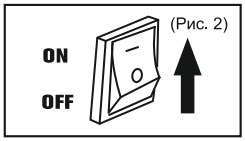

(Рис. 2)



(Рис. 3)

Вимкнення генератора

ПОПЕРЕДЖЕННЯ! Від'єднання працюючого пристрою може призвести до пошкодження генератора. Ніколи не зупиняйте двигун, коли електричні пристрої підключені та працюють.

1. Вимкніть усі електричні пристрої, перш ніж відключати їх від генератора. Від'єднання працюючого пристрою може призвести до пошкодження генератора.

2. Дайте генератору попрацювати без навантаження протягом кількох хвилин, щоб стабілізувати внутрішні температури.

3. Натисніть кнопку START/STOP і утримуйте протягом 5 секунд.

4. Поверніть перемикач двигуна у положення ВИМКНЕНО (OFF) (Мал. 4).

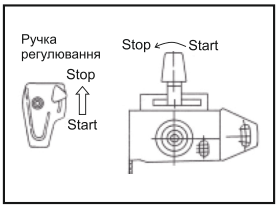

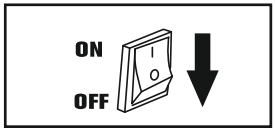

УВАГА! Дозвольте генератору охолонути, перш ніж торкатися до місць, які нагріваються під час використання.

ОБЕРЕЖНО! Якщо пальне залишиться в паливному баку протягом тривалого періоду часу, це може ускладнити запуск генератора в майбутньому. НІКОЛИ не зберігайте генератор протягом тривалого часу (понад 2 місяці) з пальним у паливному баку.

Батарея

Батарея заряджається безпосередньо під час роботи генератора.

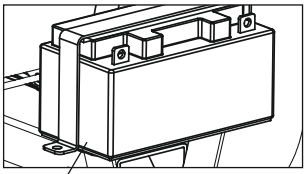

ОБЕРЕЖНО! Вибухонебезпечно!

Не перевантажуйте генератор!

Перевантаження скоротить час служби генератора. Використовуйте генератор під низьким навантаженням перші 20 годин роботи, щоб забезпечити період обкатки.

Потужність генератора

Прогрійте генератор перед піключенням навантаження.

Переконайтеся, що генератор може забезпечити достатньо робочої (номінальної) і початкової (максимальної) потужності для елементів, які ви будете разом підключати. Виконайте ці прості дії.

Підсумуйте робочі (номінальні) потужності цих елементів. Це і буде кількість електроенергії, яку повинен виробляти генератор, щоб пристрої працювали.

Оцініть, скільки стартової(максимаьної) потужності вам знадобиться. Стартова потужність — це короткий викид потужності, необхідний для запуску інструментів або приладів, що приводяться в дію електродвигуном, наприклад, циркулярної пили чи холодильника. Загальну стартову (максимальну) потужність можна оцінити, додавши до загальної номінальної потужності стартову потужність усіх елементів, які плануєте одночасно запускати.

Щоб подовжити термін служби генератора та під'єднаних до нього пристроїв, важливо бути обережним при додаванні електричних навантажень до генератора. Перед запуском двигуна нічого не повинно бути підключено до розеток генератора. Правильний і безпечний спосіб керування потужністю генератора — це послідовне додавання навантажень наступним чином:

1. Не підключивши нічого до генератора, запустіть двигун як описано в цьому посібнику.
2. Підключіть і увімкніть перший пристрій, бажано з найбільшим навантаженням. Дозвольте потужності генератора стабілізуватися (двигун працює плавно, а підключений пристрій належним чином).
2. Підключіть і ввімкніть наступний пристрій.
3. Знову дайте генератору стабілізуватися.
4. Повторіть кроки 4 і 5 для підключення кожного наступного пристрою.

Ніколи не підключайте пристрої з більшою сумарною споживаною потужністю, ніж може забезпечити генератор. Перевищення потужності чи сили струму генератора може призвести до пошкодження генератора та/або підключених до нього електричних пристроїв.

У наведеній нижче таблиці є орієнтовні вимоги до потужності звичайних електричних пристроїв. **Однак не варто покла-**

датися лише на неї — уся електроніка та побутова техніка побудовані по-різному. Завжди перевіряйте потужність, зазначену на електричному пристрої для того, щоб не підключити до генератора надто потужний прилад.

Назва пристрою	**Робоча потужність (Вт)**	**Стартова потужність (Вт)**
Плита	2500	0
Електроплита (кожен елемент)	1500-2800	0
Циркулярна плита	1500	2250
Віконний кондиціонер	1200	1800
Торцювальна пила	1200	1800
Мікрохвильова піч	1000	1200
Насос для колодязя	1000	3000
Відстійний насос	800	2400
Морозильна камера	800	1200
Пічний вентилятор	800	1300
Комп'ютер	250	0
Електродриль	600	900
Телевізор	500	0
Стерео	400	0
Коробковий вентилятор	300	600
Охоронна система	180	0

Швидкість роботи генератора

Генератор видає нормальну напругу та швидкість нижче номінальної.

При підключенні навантаження перевірите вихідну напругу щоб переконатись, що генератор добре працює.

При додаванні навантаження швидкість обертання має тенденцію до зниження.

Коли прилади підключені до генератора та навантаження збільшено, це призведе до зниження швидкості двигуна та нижчої вихідної напруги порівняно з холостим ходом.

Вихідна напруга має перевірятись періодично для того щоб забезпечити справну роботу генератора та навантажень.

Портативний вольтметр можна використовувати для вимірювання напруги, а тахометр - для вимірювання швидкості, щоб отримати робочу частоту.

Функція Equal Power (Q)

Система, що забезпечує “Equal Power”, допомагає уникнути перевантажень і несправностей, що збільшує надійність генератора. Вона дозволяє використовувати генератор як з однофазними, так і з трифазними приладами без втрати потужності, на відміну від стандартних трифазних генераторів.

Функція забезпечує набагато вищу вихідну потужність у 230 В: у більшості генераторів вихідна потужність у 230 В становить прибл. 30% вихідної потужності в 400 В. Завдяки функції Equal Power вихідна потужність 230 В становить прибл. 80%.

Баланс навантаження трифазного генератора

Коли одна фаза підключена до трифазного генератора, потужність кожної фази не може перевищувати 1/3 загальної потужності генерації, значення D струму кожної фази має бути менше 20% номінального струму.

Якщо перевантаження ланцюга призвело до спрацьовування вимикача для ланцюгів змінного струму, зменшіть навантаження на ланцюг.

Застосування постійного струму

Контакт постійного струму забезпечує джерело живлення DC12 V 8.3A постійного струму.

Червоний провід - це “+” полюс джерела живлення.
Чорний провід це “-” полюс джерела живлення.
Джерело живлення може використовуватися в навантаженні DC12V 8.3A, а також може використовуватися як зарядний акумулятор.

Коли ви заряджаєте батарею через вихід постійного струму дротом, потрібно від’єднати дріт “-” полюс, який під'єднаний до генератора.

УВАГА! Струм навантаження постійного струму не може перевищувати 8 А під час зарядки батареї великої ємності, запобіжник джерела постійного струму може легко перегоріти.

УВАГА! Не змінюйте місцями позитивний і негативний полюси зарядних проводів. Це може спричинити серйозне пошкодження генератора та акумуляторної батареї. Не дозволяйте позитивному полюсу з'єднуватися з негативним полюсом, інакше це може спричинити коротке замикання в акумуляторі.

ОБЕРЕЖНО! Тримайте подалі від іскор та осередків вогню, не паліть поблизу. Щоб уникнути іскор підє’днайте спочатку акумуляторну батарею, а потім під’єднайте до генератора. При від’єднанні спершу відключіть зі сторони генератора. Заряджайте батарею у добре провітрюваних місцях.

Визначте тип навантаження перед використанням однофазного чи трифазного підключення. Використовуйте одно/трифазний перемикач на панелі для вибору та оцінювання напруги та струму.

УВАГА! Електричне навантаження має бути відключене, коли користуєтесь 1/3 фазним перемикачем.

Технічне обслуговування

Періодичне технічне обслуговування є необхідним для безпеч-

ної та ефективної роботи генератора.

Якщо користувач не має можливості виконувати роботи по техобслуговуванню самостійно, необхідно звернутись в офіційний сервісний центр для оформлення заявки на здійснення потрібних робіт.

У випадку збитків через пошкодження внаслідок не виконаних робіт по техобслуговуванню, виробник відповідальність не несе.

Заміна моторної оливи

Замініть оливу після перших 20 годин роботи або після першого місяця використання, тоді замінюйте кожних 50 годин роботи. Замінюйте оливу кожних 100 год або кожних 3 місяці роботи після трьох замін оливи.

Щоб злити відпрацьовану оливу

Поверніть покажчик рівня оливи, відкрутіть гвинт зливного отвору оливи, коли генератор ще гарячий, щоб злити відпрацьовану оливу (зливний гвинт знаходиться в нижній частині блоку циліндрів). Закрутіть гвинт зливного отвору оливи та налийте чисту оливу до потрібного рівня.

Оливний фільтр

- Послабте контргайку, вийміть оливний фільтр та промийте його чистим пальним.
- Очищайте фільтр кожні 50 годин використання і після 100 годин роботи - замініть.

Обслуговування повітряного фільтра

Очищайте фільтр кожні 50 годин або кожні 10 годин у запиленому середовищі. Вийміть фільтр, промийте у мильній воді, просушіть, занурте в чисту моторну оливу, усуньте її залишки та встановіть фільтр назад. **Не промивайте фільтр миючими засобами! Не запускайте генератор не встановивши повітряний фільтр!**

Обслуговування повітряного фільтра

Очищайте фільтр кожні 50 годин або кожні 10 годин у запиленому середовищі. Вийміть фільтр, промийте у мильній воді, просушіть,

занурте в чисту моторну оливу, усуньте її залишки та встановіть фільтр назад. **Не промивайте фільтр миючими засобами! Не запускайте генератор не встановивши повітряний фільтр!**

Усунення несправностей

Проблема	Можлива причина	Рішення
Генератор не заводиться	Немає пального	Додайте пальне
	Зіпсована свічка запалювання	Замініть свічку запалювання
	Навантаження під час запуску	Відімкніть всі пристрої, які можуть навантажувати генератор
Генератор не заводиться/ Генератор заводиться, але працює з перебоями	Низький рівень оливи	Долийте оливи до визначеного рівня та помістіть генератор на пласку рівну поверхню
	Паливний перемикач у неправильному положенні	Змініть положення перемикача
Генератор вимикається в процесі роботи	Закінчилось пальне	Заповніть паливний бак
	Низький рівень оливи	Долийте оливи до визначеного рівня та помістіть генератор на пласку рівну поверхню
Генератор перегрівається або не може забезпечити потрібний рівень потужності	Генератор перевантажено	Перегляньте навантаження, див. розділ Управління навантаженням
	Недостатня вентиляція генератора	Перевірте можливі перешкоди, перемістіть генератор в місце з хорошою вентиляцією
Не працюють розетки змінного струму	Неправильно під'єднаний кабель	Перевірте всі з'єднання
	Під'єднані пристрої пошкоджені	Відімкніть пошкоджені пристрої
	Автоматичний вимикач в неправильному положенні	Перезапустіть автоматичний вимикач
	Поганий контакт кабелів	Перевірте та упевніться в міцності усіх контактів
	Інше	Зверніться на гарячу лінію
Постійне спрацьовування автоматичного вимикача	Перевантаження	Перегляньте навантаження, див. розділ Управління навантаженням
	Пошкоджені кабелі	Перевірте, чи дроти не оголені, зіпсовані або іншим чином пошкоджені. Якщо такі є, замініть їх

Якщо проблема не зникає після вирішення вищенаведеними способами, зверніться до найближчого авторизованого сервісного центру.

СЕРВІСНЕ ОБСЛУГОВУВАННЯ

УВАГА! Зареєстрований електронний гарантійний талон є абсолютно рівнозначним фізичному документу.

По всіх питаннях, що пов'язані з технічним обслуговуванням генератора, звертайтеся в наші спеціалізовані сервісні центри. Детальна інформація про всі сервісні центри, які уповноважені ремонтувати та проводити технічне обслуговування генератора, розміщена на сайті:

kwitka.ua

Додаткову інформацію Ви можете отримати у продавця чи через нашу гарячу лінію: 0 800 30 32 10

Львів, вул. Промислова, 47а
067 31 31 081
service@kwitka.com.ua

Київ, вул. Електротехнічна, 45
067 31 12 755
service.kyiv@kwitka.com.ua

ВИРІБ .....

МОДЕЛЬ .....

ТОРГОВЕЛЬНА ОРГАНІЗАЦІЯ .....

ДАТА ПРОДАЖУ .....

ВИРІБ .....

МОДЕЛЬ .....

ТОРГОВЕЛЬНА ОРГАНІЗАЦІЯ .....

ДАТА ПРОДАЖУ .....

ВИРІБ .....

МОДЕЛЬ .....

ТОРГОВЕЛЬНА ОРГАНІЗАЦІЯ .....

ДАТА ПРОДАЖУ .....

ГАРАНТІЙНИЙ ТАЛОН

УВАГА! Зареєстрований електронний гарантійний талон є абсолютно рівнозначним фізичному документу.

Виріб, модель .....

Серійний номер .....

Продавець .....

Покупець (П.І.Б.) ..... Контактний телефон .....

Дата продажу .....

Інструкцію та виріб у справному стані та в повній комплектації отримав.
З умовами гарантії ознайомлений та погоджуюсь.

Підпис покупця .....

Гарантійний термін починається з дня продажу виробу і скаладає 1 рік на генератори. Протягом гарантійного терміну безкоштовно усуваються несправності, які виникли за вини виробника. Гарантія набуває сили лише при коректному заповненні гарантійного талону та відрізних купонів. Виріб приймається на ремонт у чистому вигляді та повній комплектації!

ВІДМІТКА ПРО ТЕХНІЧНЕ ОБСЛУГОВУВАННЯ ТА ГАРАНТІЙНИЙ РЕМОНТ

Виконавець (організація)		
Номер замовлення		
Дата прийому		
Дефект		
Виконані роботи		
Підпис виконавця		
Підпис клієнта		
Дата видачі		

УВАГА! При перших ознаках несправності виробу (підвищений шум, вібрація, втрата потужності, сильне іскріння, запах гару і т.д. його подальша експлуатація забороняється.

КВІТКА СЕРВІСНИЙ ЦЕНТР

КВІТКА СЕРВІСНИЙ ЦЕНТР

КВІТКА СЕРВІСНИЙ ЦЕНТР

УВАГА! Зареєстрований електронний гарантійний талон є абсолютно рівнозначним фізичному документу.

Гарантійний ремонт не виконується у випадку якщо:

1. Гарантійний талон відсутній
2. Гарантійний талон не заповнений
3. Закінчився гарантійний термін в Гарантійному талоні
4. При відсутності заводського номеру на виробі, при зовнішньому пошкодженні виробу
5. При перевантажені виробу чи використанні не за призначенням
6. При спробі самостійному розборі та ремонті виробу
7. При повному зносі швидкозношуваних компонентів та їх несвоєчасній заміні, що призводить до поломки виробу
8. Якщо інструмент надається у розібраному вигляді
9. Наявні механічні пошкодження (тріщини і т.д.) і пошкодження викликані дією агресивних середовищ, потраплянням чужорідних предметів всередину виробу і вентиляційні отвори, а також на пошкодження, що виникли внаслідок неправильного зберігання (корозія металевих частин)
10. При несправностях, що виникли внаслідок перевантаження виробу або неправильної експлуатації, використанням виробу не за призначенням, а також нестабільності параметрів електромережі.
11. При несправностях, викликананих забрудненням паливної або охолоджувальної системи

Виріб в гарантійний ремонт здається лише у повній комплектації

Додаткове профілактичне обслуговування виробу проводиться за додаткову оплату

УВАГА! Перед початком роботи уважно ознайомтесь з інструкцією з експлуатації!

СПИСОК АВТОРИЗОВАНИХ СЕРВІСНИХ ЦЕНТРІВ КВІТКА

Львів, вул. Промислова, 47а	**067 31 31 081**
Київ, вул. Електротехнічна, 45	**067 31 12 755**
Пункти прийому:	
Івано-Франківськ, вул. Левинського,1	**067 94 09 993**
Луцьк, вул. Рівненська, 76а	**067 31 31 081**
Мукачево, вул. Кооперативна, 50	**067 67 39 504**

0 800 30 32 10 **kwitka.ua**

КВІТКА СЕРВІСНИЙ ЦЕНТР

Електронний гарантійний талон

Якщо вам все підійшло в даній покупці, тоді впродовж 10 днів з моменту купівлі товару активуйте ваш Е-КВІТКА:

1. Відскануйте цей QR-код;
2. Заповніть всі поля в електронній формі;
3. Отримайте підтвердження на пошту у вигляді електронного гарантійного талону.

ПІСЛЯПРОДАЖНЕ ОБСЛУГОВУВАННЯ У КВІТЦІ СТАЛО ЩЕ ЗРУЧНІШИМ!

МИ ВПРОВАДИЛИ ЕЛЕКТРОННИЙ ГАРАНТІЙНИЙ ТАЛОН Е-КВІТКА

Е-КВІТКА - це документальне підтвердження гарантії на товар, аналогічне паперовому гарантійному талону.

З ним вам більше не потрібно хвилюватись про втрату документів та накопичувати паперові гарантійки.

Е-КВІТКА - це ще одне підтвердження офіційної гарантії та оригінального товару від виробника.

ПЕРЕВАГИ Е-КВІТКА

Просто
Одна гарантійна форма для всіх брендів електро- та бензоінструментів.

Швидко
Ваш електронний гарантійний талон активується одразу після заповнення, надсилається вам на пошту та автоматично зберігається в нашій базі.

Надійно
Електронний гарантійний талон завжди буде у вашому телефоні та СЕРВІСНОМУ ЦЕНТРІ КВІТКА. Всі дані про товар будуть заповнення, а дата купівлі вказана коректно.

Зручно
Ми самостійно зареєструємо додаткову гарантію, передбачену для вашого інструмента.

УВАГА! ЗАРЕЄСТРОВАНИЙ ЕЛЕКТРОННИЙ ГАРАНТІЙНИЙ ТАЛОН Є АБСОЛЮТНО РІВНОЗНАЧНИМ ФІЗИЧНОМУ ДОКУМЕНТУ.

КВІТКА

0 800 30 32 10

Будуємо з КВІТКОЮ!

kwitka.ua